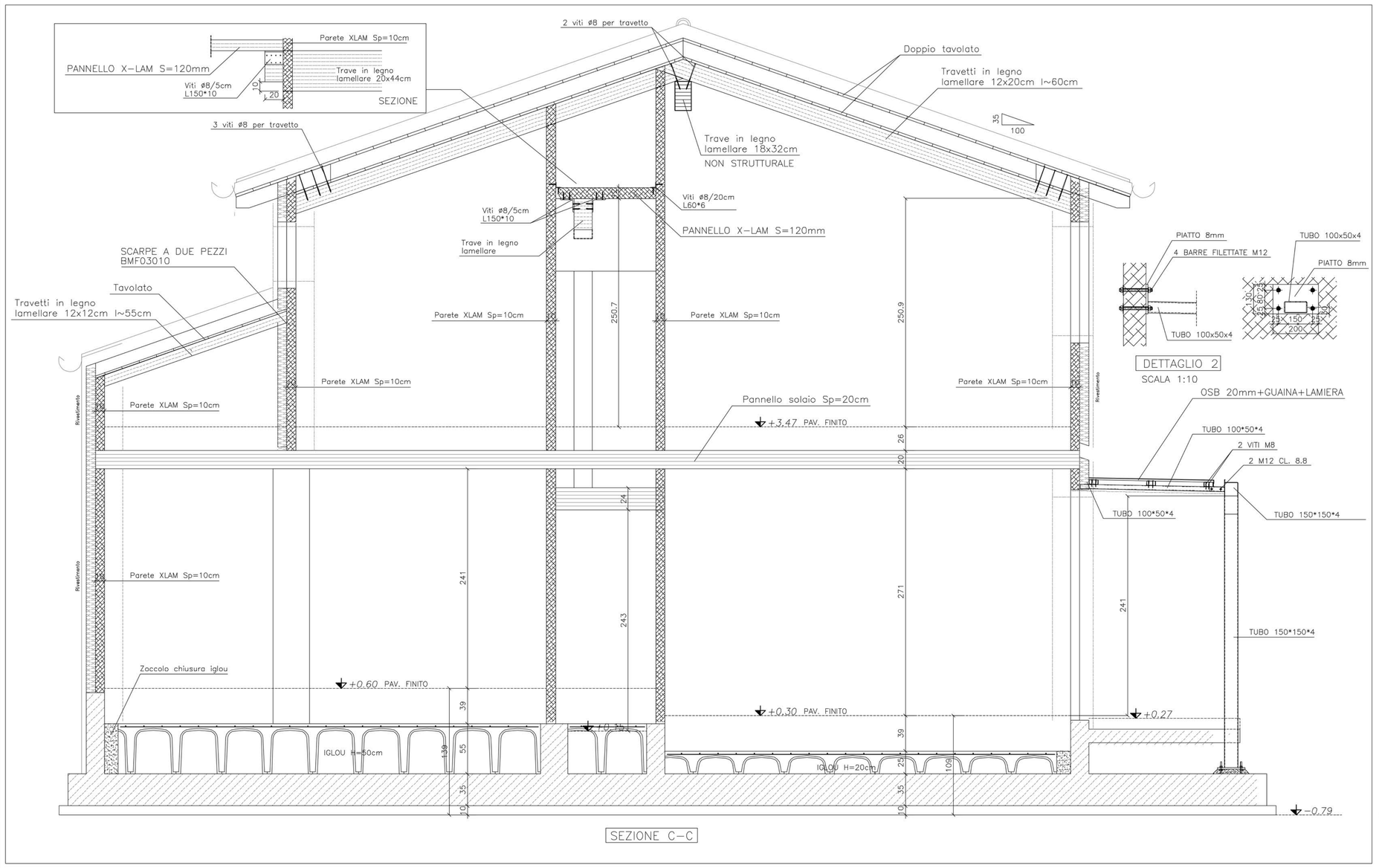

SEZIONE C–C

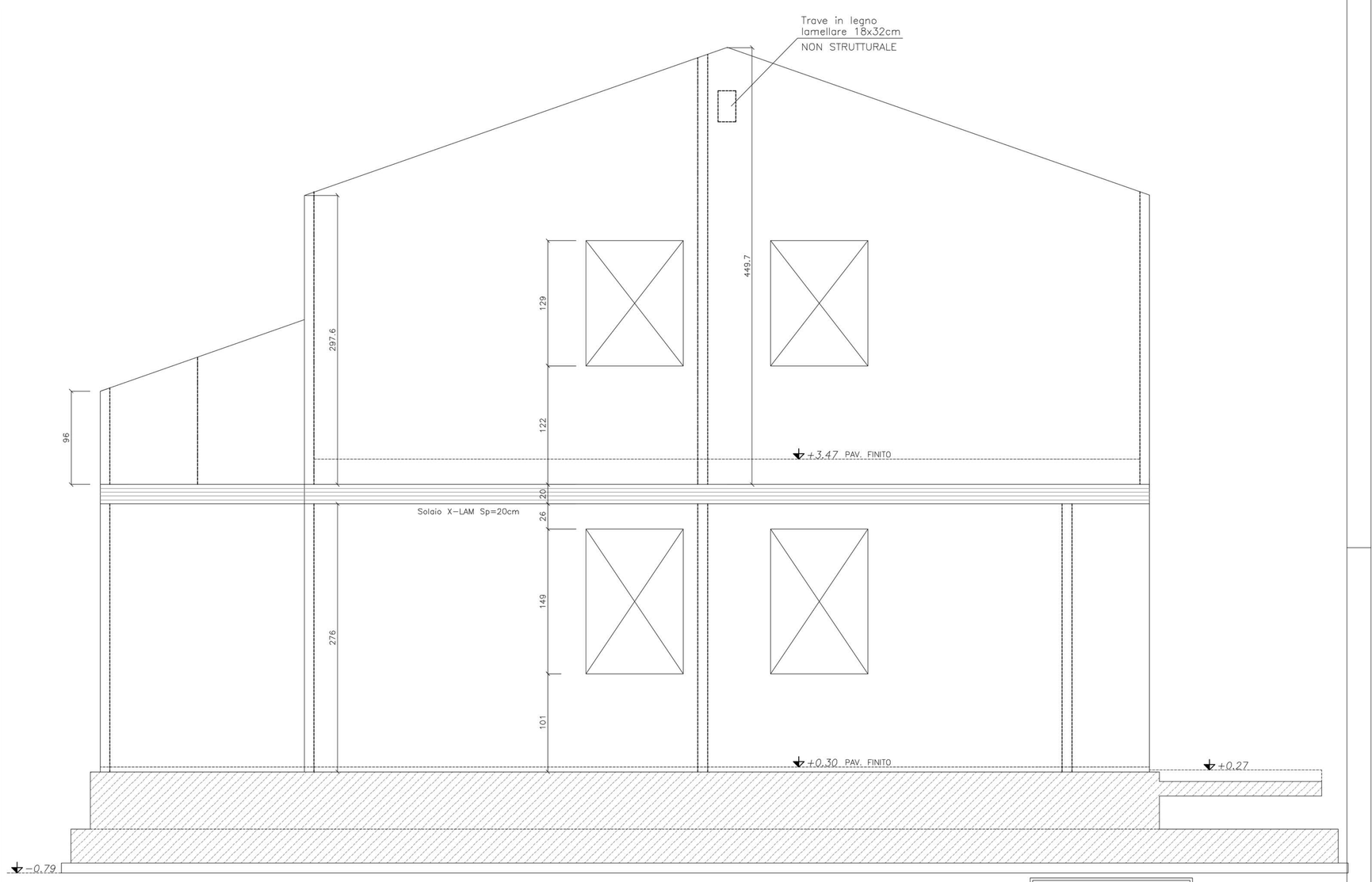

PROSPETTO "2"

N.B. PER MISURE EFFETTIVE FORI FINESTRA/PORTE ED ELEVAZIONE PARETI VEDI ESECUTIVI ARCHITETTONICI

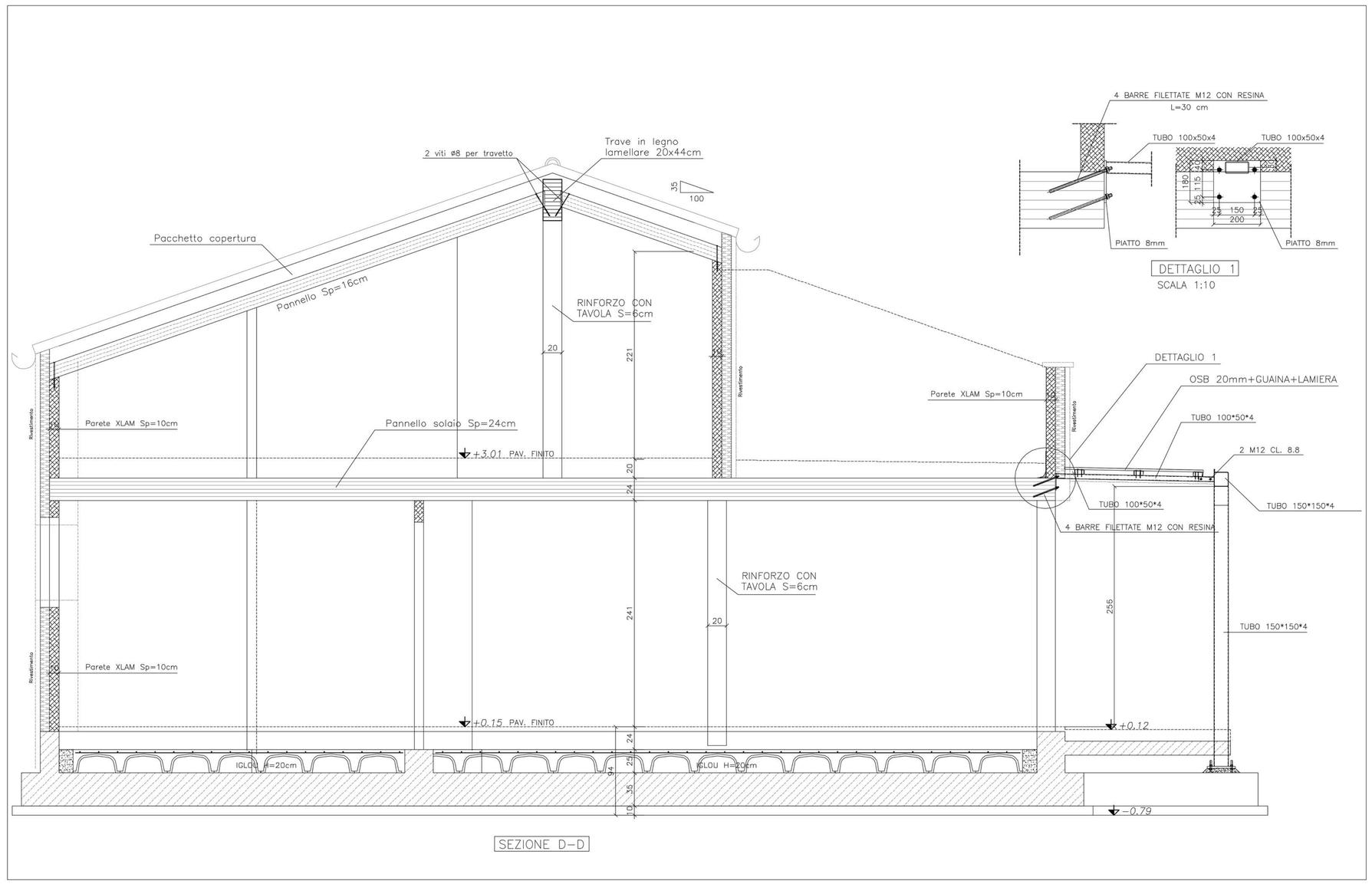

SEZIONE D–D

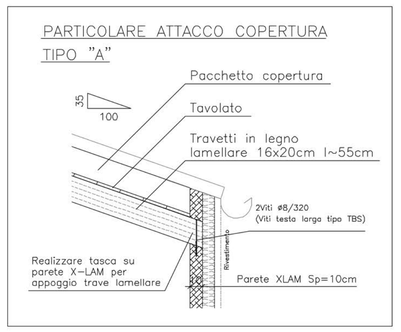

PARTICOLARE ATTACCO COPERTURA TIPO "A"

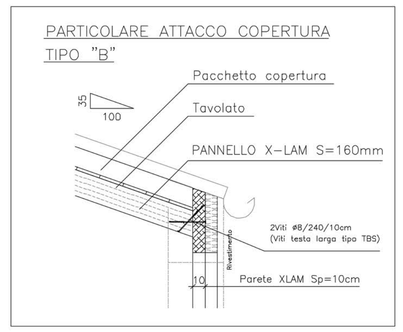

PARTICOLARE ATTACCO COPERTURA TIPO "B"

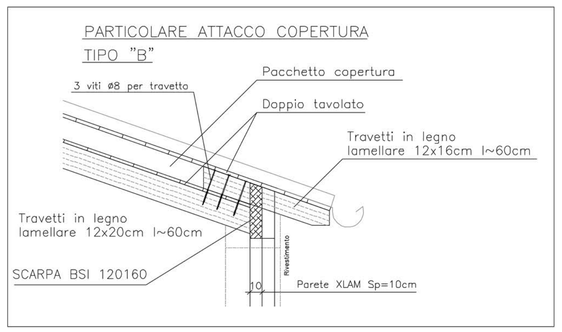

PARTICOLARE ATTACCO COPERTURA TIPO "B"

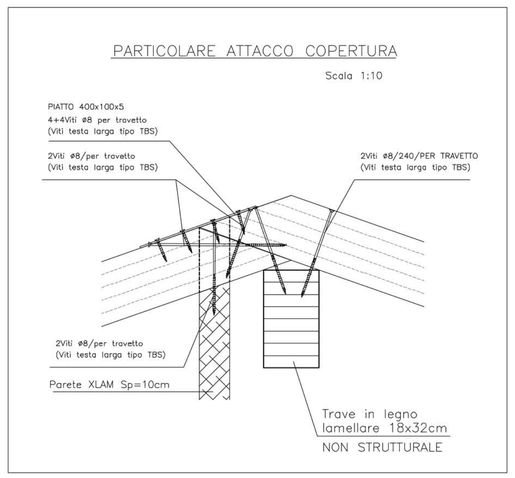

PARTICOLARE ATTACCO COPERTURA

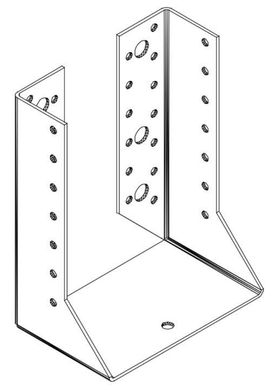

SCARPA BSI 120160

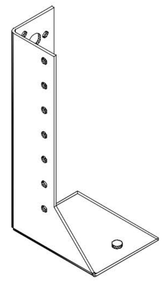

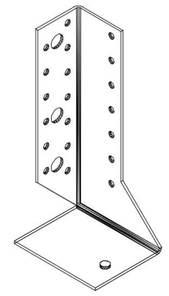

SCARPE A DUE PEZZI BMF03010

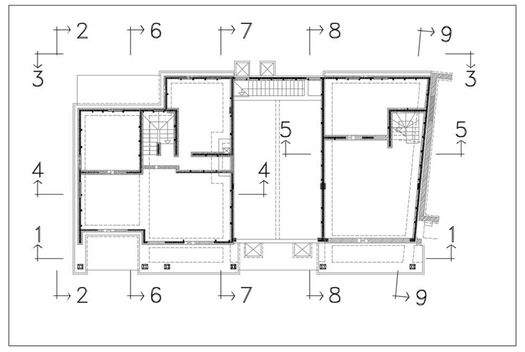

PRESCRIZIONI GENERALI	
TUTTE LE QUOTE RIPORTATE DEVONO ESSERE CONTROLLATE PRIMA DELL'ESECUZIONE CON IL PROGETTO ARCHITETTONICO IN CASO DI DISCORDANZE CONSULTARE LA DIREZIONE LAVORI.	
PER QUALSIASI VARIAZIONE DELLE SOVRAPPOSIZIONI DELLE ARMATURE CONSULTARE LA DIREZIONE LAVORI.	
SOVRAPPOSIZIONI MINIME L=40·ø PER SOVRAPPOSIZIONI IN ZONE COMPRESSE L=60·ø PER SOVRAPPOSIZIONI IN ZONE NON COMPRESSE COPRIFERRO:fondazioni cm 3.5 strutture in elevazione cm 3 se non quotato	INDICAZIONE POSIZIONE ARMATURA ARMATURA SUPERIORE ARMATURA INFERIORE I GANCI NON SONO DA REALIZZARE

PRESCRIZIONI PER I MATERIALI			
CALCESTRUZZO PER GETTI ARMATI DI TIPO PRESTAZIONALE (UNI EN206)	FONDAZIONI	MURI INTERRATI	CORDOLI, TRAVI e SOLAI
Classe di resistenza (N/mmq)	30	30	30
Classe di esposizione	XC2	XC2	XC1
Classe di consistenza	S3	S4 fluida	S4 fluida
Rapporto A/C	0.5 (SLUMP 10-15 cm)	0.5 (SLUMP 16-20 cm)	0.5 (SLUMP 16-20 cm)
ACCIAIO ORDINARIO PER CEMENTO ARMATO: in barre e rete tipo B450C, ad aderenza migliorata			
CEMENTO	CE 32.5 R	CE 32.5 R	CE 32.5 R
DIAMETRO MASSIMO INERTE	25 mm	25 mm	25 mm (16 mm SOLAI)
ACCIAIO PER STRUTTURE: TUBI e Piastrame S235JR TIRAFONDI: CLASSE S275JR			
LEGNO LAMELLARE GL24h			

ELEMENTI X–LAM
PARETI: PANNELLO 3 STRATI (30+40+30mm) C24 S=100mm
SOLAIO: PANNELLO 5 STRATI L5S (40+40+40+40mm) C24 S=200mm
SOLAIO: PANNELLO 7 STRATI L7S (80+20+40+20+80mm) C24 S=240mm
COPERTURA: PANNELLO 5 STRATI L5S (40+20+40+20+40mm) C24 S=160mm
SCALA: PANNELLO 3 STRATI L3S (40+40+40mm) C24 S=120mm

PROGETTO STRUTTURE:
DE LUCA ASSOCIATI
ingegneria strutturale
arch. Roberto De Luca
ing. Alessandro De Luca
via S. Fermo 4 – 31029 Vittorio Veneto (TV)
tel. 0438/580354 fax 0438/580773
e-mail: progeDl@gmail.com

DITTA :

LAVORO : RISTRUTTURAZIONE E AMPLIAMENTO FABBRICATO RESIDENZIALE **Blocco "B"**

UBICAZIONE :

DESCRIZIONE : SEZIONE C–C
SEZIONE D–D
PROSPETTO 2
PARTICOLARI

EMISSIONE :	23–07–2012
REVISIONE :	01–08–2012 01–10–2012 18–12–2012 08–03–2013
SCALE :	1:50 1:25
DISEGNO :	8
TAVOLE COMPLESSIVE DI PROGETTO N. 11	
FILE :	772/01

100 mm