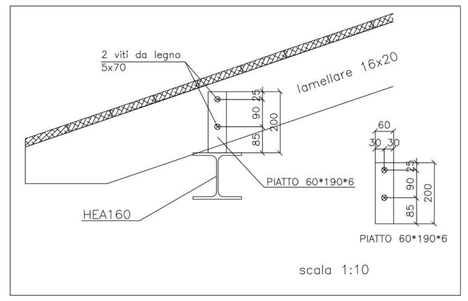

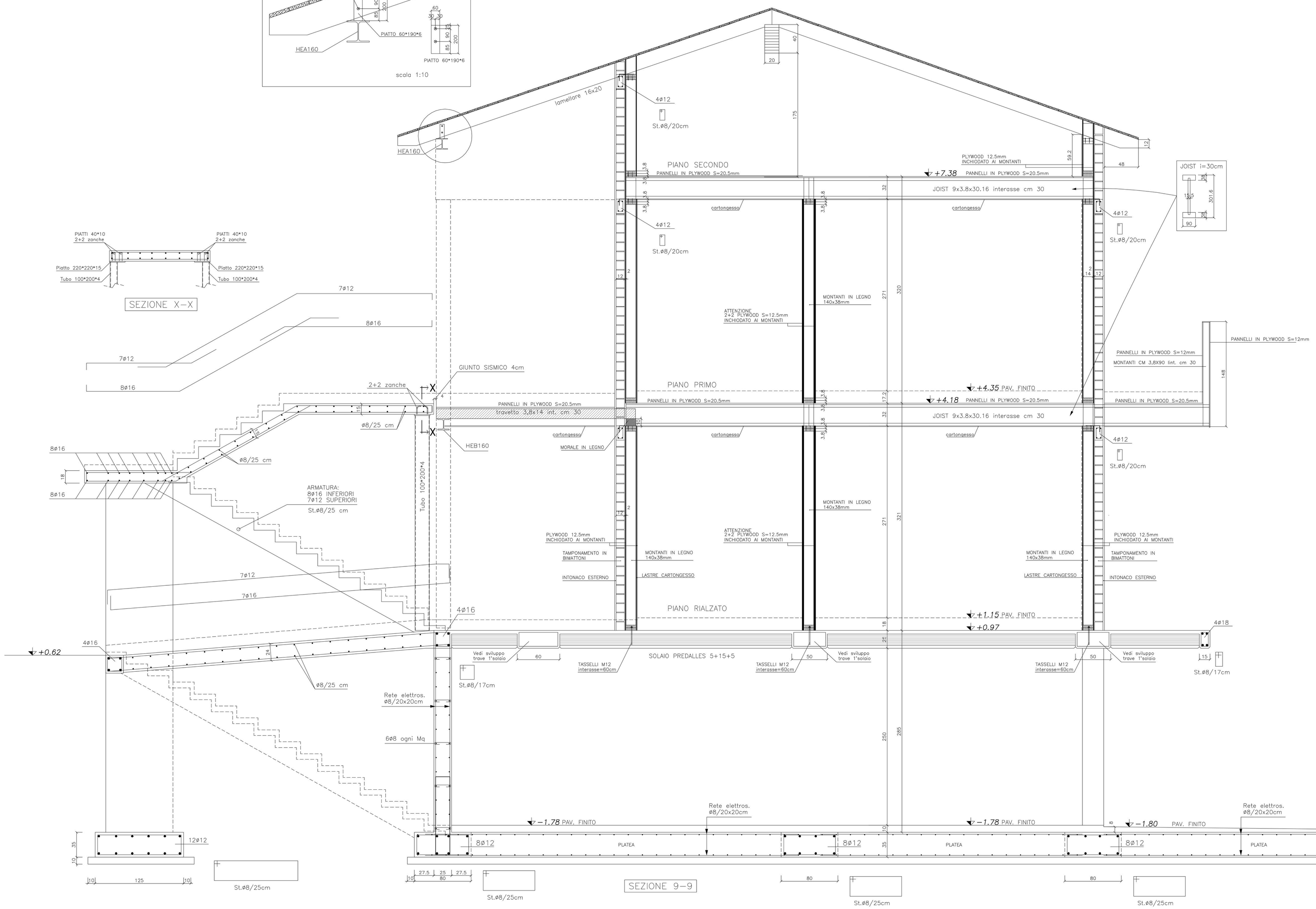

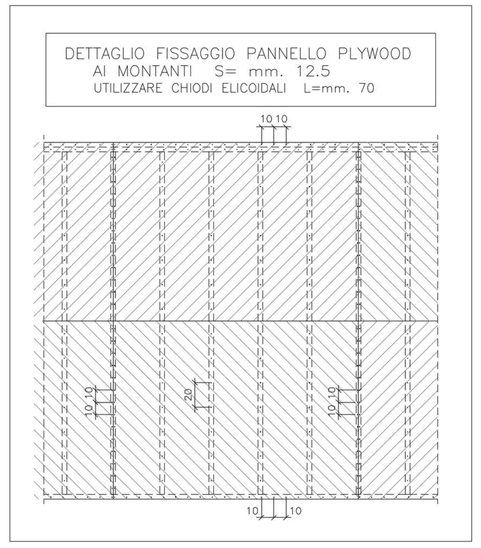

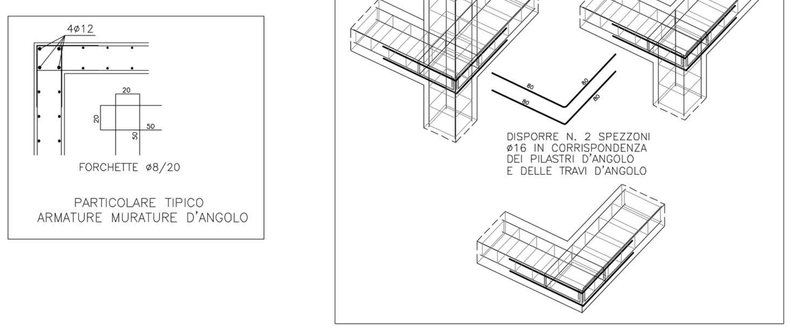

PARTICOLARE TIPICO
ARMATURE MURATURE D'ANGOLO

PRESCRIZIONI GENERALI

TUTTE LE QUOTE RIPORTATE DEVONO ESSERE CONTROLLATE PRIMA DELL'ESECUZIONE CON IL PROGETTO ARCHITETTONICO IN CASO DI DISCORDANZE CONSULTARE LA DIREZIONE LAVORI.

PER QUALSIASI VARIAZIONE DELLE SOVRAPPOSIZIONI DELLE ARMATURE CONSULTARE LA DIREZIONE LAVORI.

SOVRAPPOSIZIONI MINIME

L=40·ø PER SOVRAPPOSIZIONI IN ZONE COMPRESSE
L=60·ø PER SOVRAPPOSIZIONI IN ZONE NON COMPRESSE
COPRIFERRO:fondazioni cm 3.5
strutture in elevazione cm 3 se non quotato

INDICAZIONE POSIZIONE ARMATURA

ARMATURA SUPERIORE
ARMATURA INFERIORE
I CANCI NON SONO DA REALIZZARE

PRESCRIZIONI PER I MATERIALI

CALCESTRUZZO PER GETTI ARMATI DI TIPO PRESTAZIONALE (UNI EN206)	FONDAZIONI	PILASTRI e SETTI	CORDOLI, TRAVI e SOLAI
Classe di resistenza (N/mmq)	30	30	30
Classe di esposizione	XC1	XC1	XC1
Classe di consistenza	S3	S4 fluido	S4 fluido
Rapporto A/C	0.5 (SLUMP 10-15 cm)	0.5 (SLUMP 16-20 cm)	0.5 (SLUMP 16-20 cm)
ACCIAIO ORDINARIO PER CEMENTO ARMATO: in barre tipo B450C, ad aderenza migliorata, rete tipo B450A			
CEMENTO	CE 32.5 R	CE 32.5 R	CE 32.5 R
DIAMETRO MASSIMO INERTE	25 mm	25 mm	25 mm (16 mm SOLAI)
ACCIAIO PER STRUTTURE:	HEA, Tubi e Piastrame S235JR		
BULLONI:	CLASSE 8.8		
LEGNO MASSICCIO C24	LEGNO LAMELLARE GL28		
PLYWOOD	CANADIAN SOFTWOOD PLYWOOD (CSP)		

DE LUCA ASSOCIATI
Ingegneria strutturale
arch. Roberto De Luca
ing. Alessandro De Luca
via S. Fermo 4 - 31029 Vittorio Veneto (TV)
tel. 0438/580354 fax 0438/580773
e-mail: progetti@gmail.com

DITTA :

LAVORO : COSTRUZIONE N. 6 UNITA' ABITATIVE

LOCALIZZAZIONE :

DESCRIZIONE : SEZIONE 9-9

EMISSIONE : AGOSTO 2009
REVISIONE : 08-10-2010

SCALE : 1:20

DISEGNO : D9

TAVOLE COMPLESSIVE DI PROGETTO N. 10

FILE : 453/1-REV1