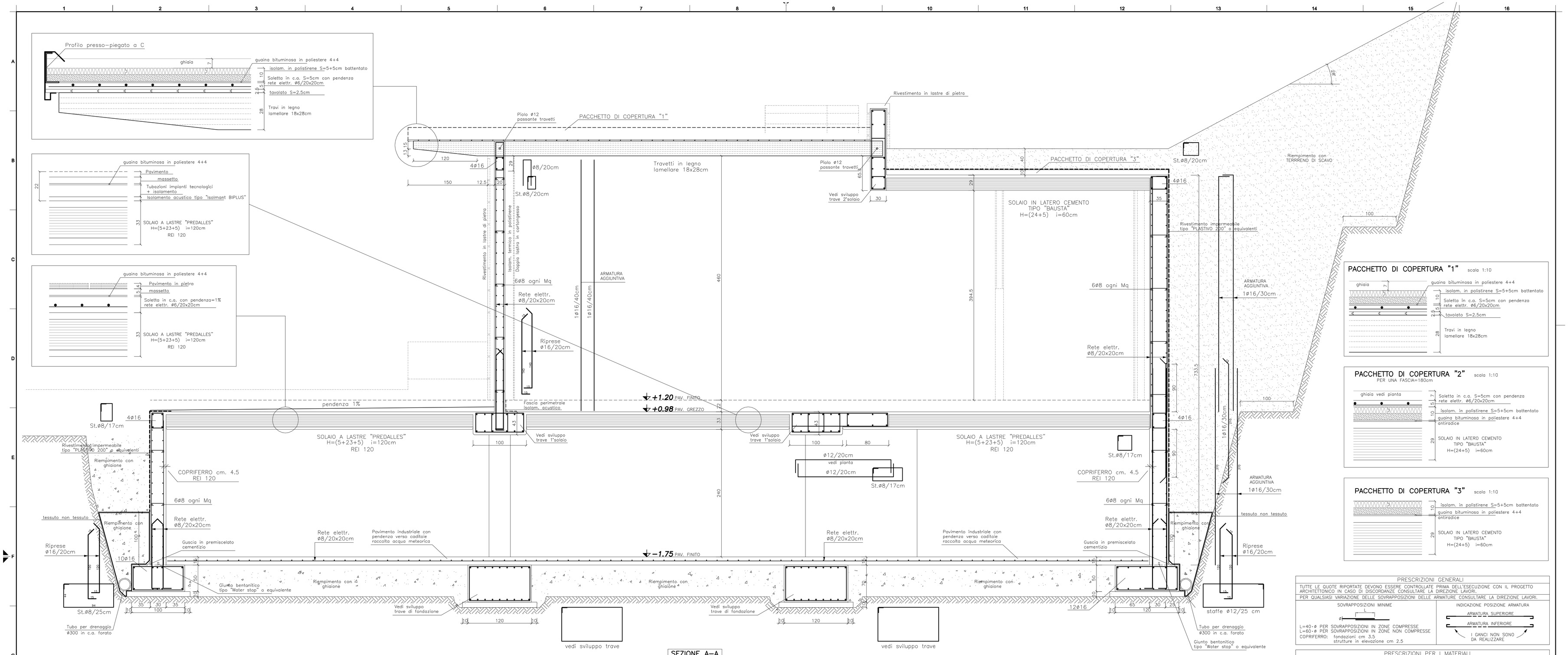


## PRESCRIZIONI GENERALI

TUTTE LE QUOTE RIPORTATE DEVONO ESSERE CONTROLLATE PRIMA DELL'ESECUZIONE CON IL PROGETTO ARCHITETTONICO IN CASO DI DISCORDANZE CONSULTARE LA DIREZIONE LAVORI.

PER QUALSIASI VARIAZIONE DELLE SOVRAPPOSIZIONI DELLE ARMATURE CONSULTARE LA DIREZIONE LAVORI.

SOVRAPPOSIZIONI MINIME

L=40·ø PER SOVRAPPOSIZIONI IN ZONE COMPRESSE
L=60·ø PER SOVRAPPOSIZIONI IN ZONE NON COMPRESSE

COPRIFERRO: fondazioni cm 3.5
strutture in elevazione cm 2.5

INDICAZIONE POSIZIONE ARMATURA

ARMATURA SUPERIORE
ARMATURA INFERIORE
I GANCI NON SONO DA REALIZZARE

## PRESCRIZIONI PER I MATERIALI

| CALCESTRUZZO PER GETTI ARMATI DI TIPO PRESTAZIONALE (UNI 9858) | FONDAZIONI | PILASTRI e SETTI | CORDOLI, TRAVI e SOLAI |
|---|---|---|---|
| Classe di resistenza (N/mmq) | **30** | **35** | **35** |
| Classe di esposizione | XC1 | XC1 | XC1 |
| Classe di consistenza | S4 fluida | S4 fluida | S4 fluida |
| ACCIAIO ORDINARIO PER CEMENTO ARMATO: in barre e rete tipo FeB44K, ad aderenza migliorata, controllato in stabilimento (σs>260 N/mmq) | | | |
| LEGNO: LAMELLARE RESINOSO DI 2° CATEGORIA | | | |

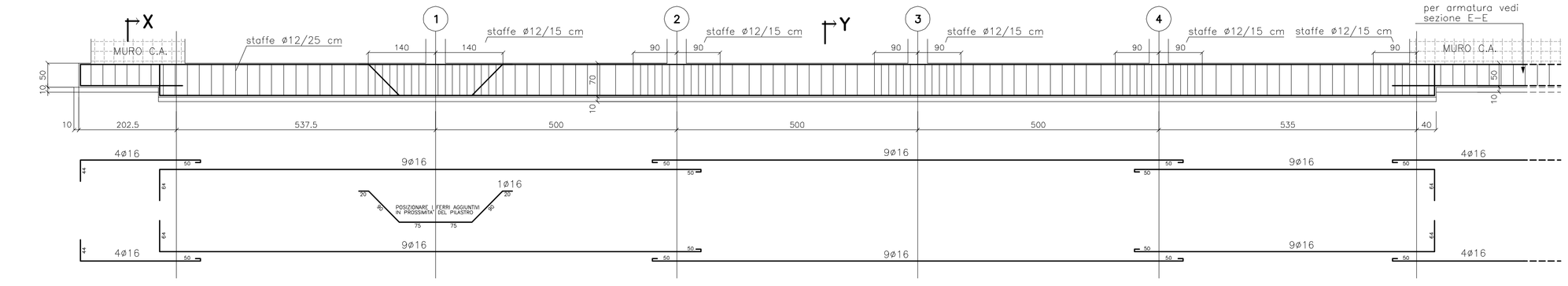


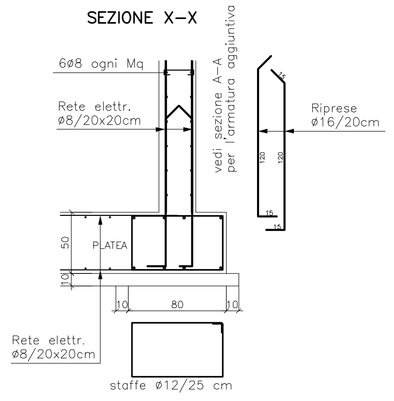


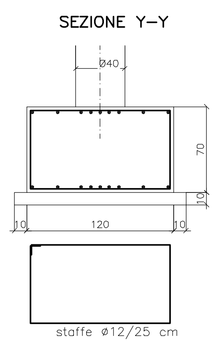


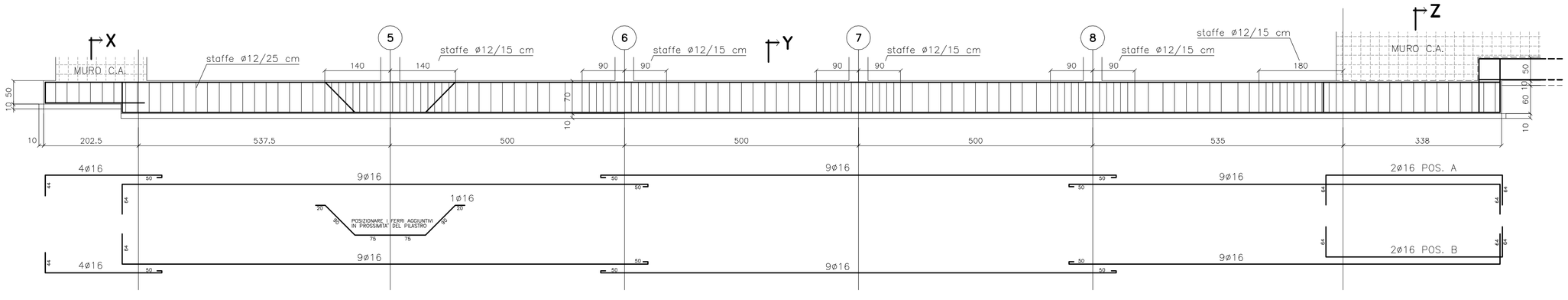


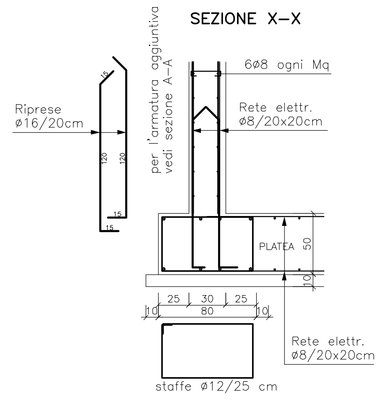


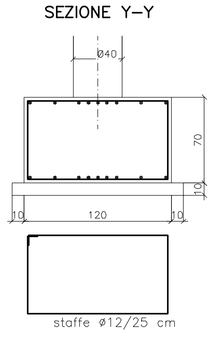


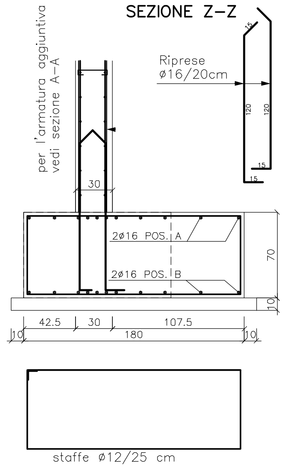


**ALLEGATO ALLA RELAZIONE FINALE**

D.R.G. n. 2122 punto 4 capo a)
VARIANTE DI MODESTA ENTITA' STRUTTURALE
MODIFICHE IN CORSO D'OPERA CON VARIAZIONE
NEI PARAMETRI OGGETTO DI VERIFICA
INFERIORE AL 10%

COMUNE DI FREGONA

LAVORI DI:
VALORIZZAZIONE DEL SISTEMA COMMERCIALE IN PIAZZA OSIGO
PROGETTO ESECUTIVO

DOCUP 2000-2006 MISURA 1.4
"Arredo ed accessibilità ai centri urbani a sostegno del piccolo dettaglio"


PROGETTISTA E DD.LL. DELLE STRUTTUR
arch. ROBERTO DE LUCA
Ordine Architetti Treviso n. 589
via Crispi 7 31012 Cappella Maggiore - tel. 0439580354
CF. DLC RRT 50H021435F


ELABORATI: Sviluppo travi di fondazione
DELLE STRUTTURE Sezione A-A
Particolari costruttivi

ALLEGATO **8**

DATI CATASTALI: C.T. Fg. 16 – 18

DATA: 05.03.2007

PROT.

FILE: Disegni2006/Piazza Osigo/Esecut

SCALA: 1: 50 1: 25


Il presente elaborato è di proprietà dei tecnici incaricati. La riproduzione e/o diva autorizzato è vietata. I diritti saranno tutelati a termini di legge.