CAPRIATA TIPO "C"

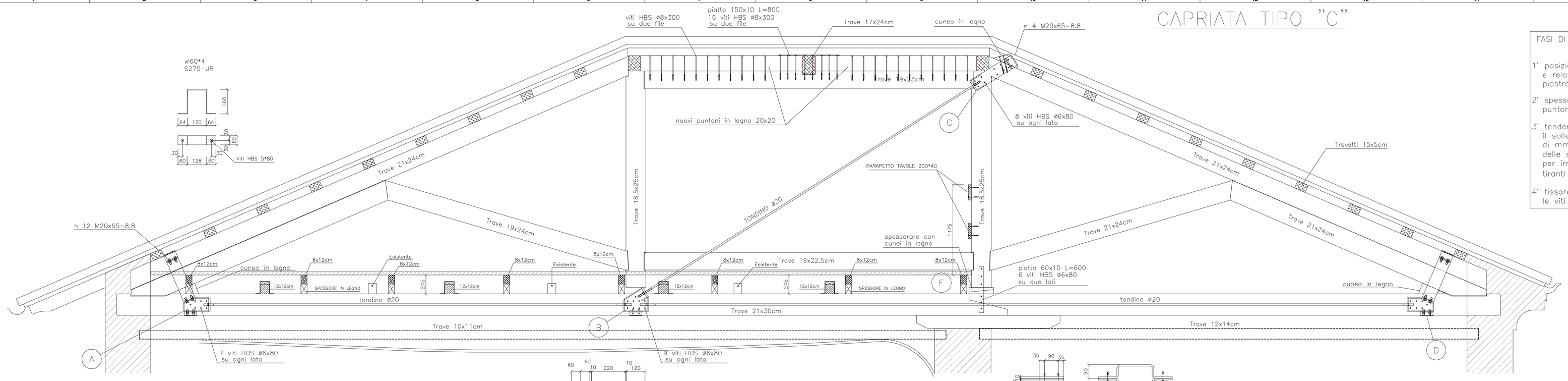

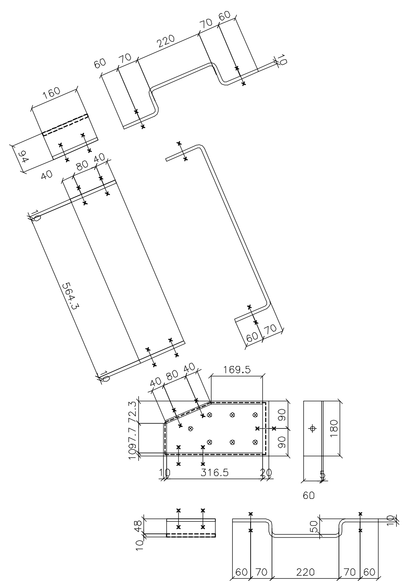

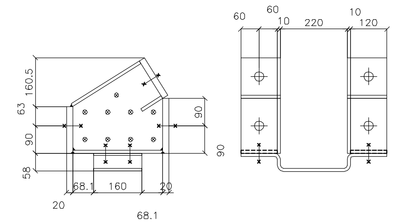

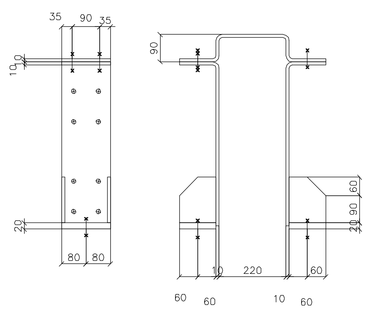

CAPRIATA TIPO "B"

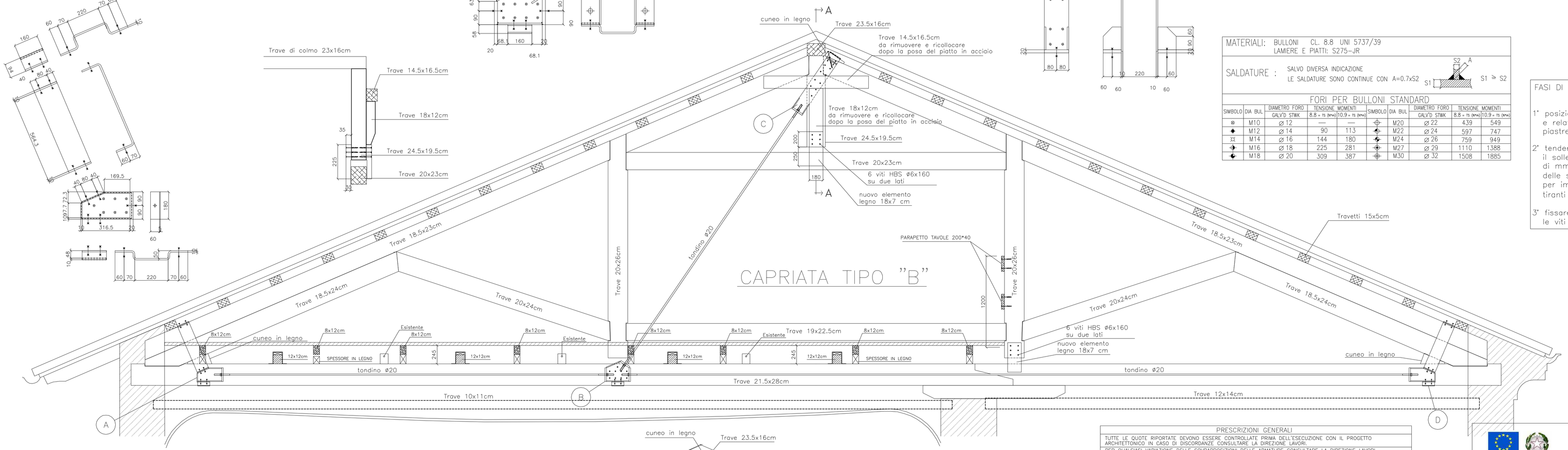

CAPRIATA TIPO "A"

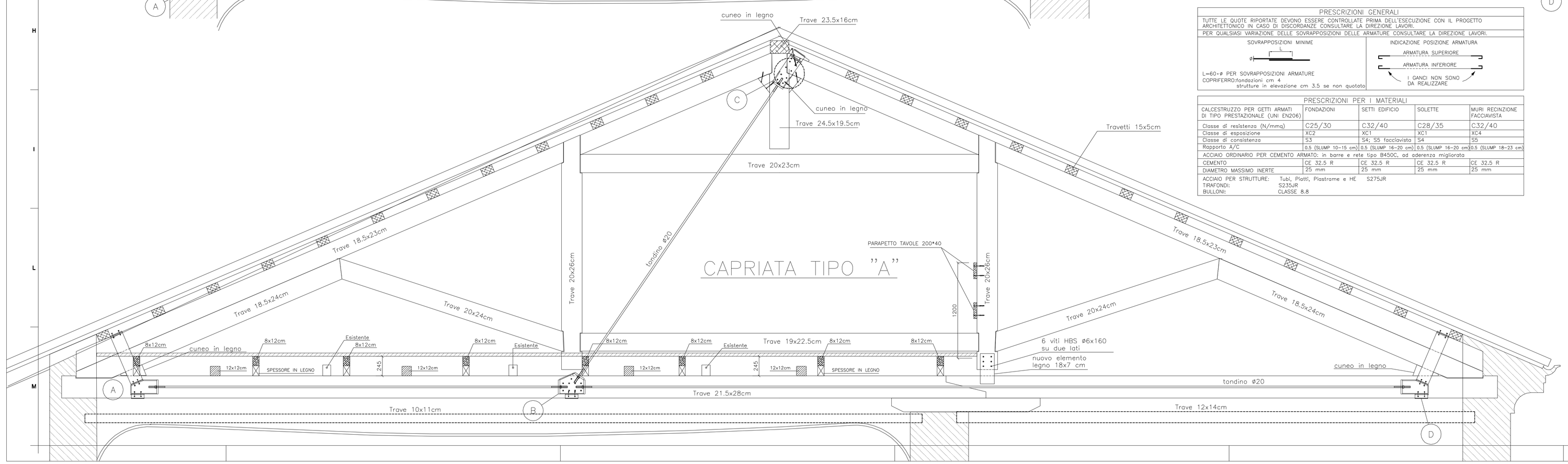

FASI DI MONTAGGIO DEI TIRANTI CAPRIATA C

1° posizionare le piastre A – B – D e relativi tiranti senza il fissaggio delle piastre alle capriate con le viti per legno

2° spessorere con cunei in legno sotto il puntone punto F.

3° tendere tutti i tiranti fino ad imprimere il sollevamento della catena punto B di mm 15. Controllare il perfetto serraggio delle staffe A – D tra catena e puntone per impedire successivi allentamenti dei tiranti

4° fissare tutte le piastre alle capriate con le viti per legno

FASI DI MONTAGGIO DEI TIRANTI CAPRIATA A–B

1° posizionare le piastre A – B – D e relativi tiranti senza il fissaggio delle piastre alle capriate con le viti per legno

2° tendere tutti i tiranti fino ad imprimere il sollevamento della catena punto B di mm 15. Controllare il perfetto serraggio delle staffe A – D tra catena e puntone per impedire successivi allentamenti dei tiranti

3° fissare tutte le piastre alle capriate con le viti per legno

MATERIALI: BULLONI CL. 8.8 UNI 5737/39
LAMIERE E PIATTI: S275–JR

SALDATURE : SALVO DIVERSA INDICAZIONE LE SALDATURE SONO CONTINUE CON A=0.7xS2 — S1 ≥ S2

FORI PER BULLONI STANDARD

SIMBOLO	DIA BUL.	DIAMETRO FORO GALV'D STWK	TENSIONE MOMENTI 8.8 = TS (N•m)	TENSIONE MOMENTI 10.9 = TS (N•m)	SIMBOLO	DIA BUL.	DIAMETRO FORO GALV'D STWK	TENSIONE MOMENTI 8.8 = TS (N•m)	TENSIONE MOMENTI 10.9 = TS (N•m)
⊗	M10	⌀ 12	—	—	⊕	M20	⌀ 22	439	549
◆	M12	⌀ 14	90	113	⊕	M22	⌀ 24	597	747
⊠	M14	⌀ 16	144	180	⊕	M24	⌀ 26	759	949
⊕	M16	⌀ 18	225	281	⊕	M27	⌀ 29	1110	1388
⊕	M18	⌀ 20	309	387	⊕	M30	⌀ 32	1508	1885

PRESCRIZIONI GENERALI

TUTTE LE QUOTE RIPORTATE DEVONO ESSERE CONTROLLATE PRIMA DELL'ESECUZIONE CON IL PROGETTO ARCHITETTONICO IN CASO DI DISCORDANZE CONSULTARE LA DIREZIONE LAVORI.

PER QUALSIASI VARIAZIONE DELLE SOVRAPPOSIZIONI DELLE ARMATURE CONSULTARE LA DIREZIONE LAVORI.

SOVRAPPOSIZIONI MINIME

L=60+ø PER SOVRAPPOSIZIONI ARMATURE
COPRIFERRO:fondazioni cm 4
strutture in elevazione cm 3.5 se non quotato

INDICAZIONE POSIZIONE ARMATURA

ARMATURA SUPERIORE
ARMATURA INFERIORE
I GANCI NON SONO DA REALIZZARE

PRESCRIZIONI PER I MATERIALI

CALCESTRUZZO PER GETTI ARMATI DI TIPO PRESTAZIONALE (UNI EN206)	FONDAZIONI	SETTI EDIFICIO	SOLETTE	MURI RECINZIONE FACCIAVISTA
Classe di resistenza (N/mmq)	C25/30	C32/40	C28/35	C32/40
Classe di esposizione	XC2	XC1	XC1	XC4
Classe di consistenza	S3	S4; S5 facciavista	S4	S5
Rapporto A/C	0.5 (SLUMP 10–15 cm)	0.5 (SLUMP 16–20 cm)	0.5 (SLUMP 16–20 cm)	0.5 (SLUMP 18–23 cm)
ACCIAIO ORDINARIO PER CEMENTO ARMATO: in barre e rete tipo B450C, ad aderenza migliorata				
CEMENTO	CE 32.5 R	CE 32.5 R	CE 32.5 R	CE 32.5 R
DIAMETRO MASSIMO INERTE	25 mm	25 mm	25 mm	25 mm

ACCIAIO PER STRUTTURE: Tubi, Piatti, Piastrame e HE S235JR
TIRAFONDI: S275JR
BULLONI: CLASSE 8.8

REGIONE DEL VENETO
PROVINCIA DI TREVISO

UNIONE EUROPEA — REGIONE del VENETO

CITTA' DI VITTORIO VENETO

Programma Operativo Regionale (POR) parte F.E.S.R. 2007-2013 obiettivo "Competitività regionale e occupazione" approvato con Dec. CE (2007) 4247 del 07/09/07.
Asse Prioritario 3: Ambiente e valorizzazione del territorio. Linea di intervento 3.2. Valorizzazione e promozione del patrimonio culturale e naturale.
Azione 3.2.2.: Interventi di valorizzazione del patrimonio culturale.

RETI DEI MUSEI DELLA "GRANDE GUERRA"

"MUSEO DELLA BATTAGLIA"

INTERVENTO	"AMPLIAMENTO, COMPLETAMENTO, RIQUALIFICAZIONE DELL'EDIFICIO, AMMODERNAMENTO DEGLI IMPIANTI ED ALLESTIMENTO DEL MUSEO DELLA BATTAGLIA"
	COMMITTENTE: Comune di Vittorio Veneto — RESPONSABILE DEL PROCEDIMENTO: Arch. Wanda Antoniazzi
PROGETTO ARCHITETTONICO	Arch. Lorenzo Greggio, Via Fonte Rizzetto 43, Farese, tel 0363 599004, fax 0363 597848 info@lorenzogreggio.com — Arch. Alberto Zanon, Viale Vittorio Emanuele II 57, Vittorio Veneto, tel 0438 564540, fax 0438 561327, info@architettozanon.it - www.architettozanon.it — ARCHITETTO ORDINE DEGLI ARCHITETTI PIANIFICATORI PAESAGGISTI E CONSERVATORI DELLA PROVINCIA DI TREVISO nº 235
PROGETTO ALLESTIMENTI	Arch. Lorenzo Greggio, Via Fonte Rizzetto 43, Farese, tel 0363 599004, fax 0363 597848 info@lorenzogreggio.com, www.lorenzogreggio.com
PROGETTO STRUTTURALE	Arch. Roberto De Luca, VENETO DESIGN ASSOCIATI, Via San Fermo 4, Vittorio Veneto, tel 0438 560384, fax 0438 580277, amministrazione@vdesign.it — Ing. Francesco Zanon, GIOVANE PROFESSIONISTA Via Vecellio 2/3, Padova, tel 3470964958, efficienza@yahoo.it
PROGETTO IMPIANTO ELETTRICO	Ing. Fabrizio Dinardo, Via Fabbriceria 8, Vittorio Veneto, tel 0438 560206, fax 0438 563206, fabrizio.dinardo@gmail.com
PROGETTO IMPIANTO MECCANICO	Ing. Luca Del Bel, STUDIO DI INGEGNERIA DEL BEL DAL BO, Via dei Mille 9, Conegliano, tel 0438 451456, fax 0438 453456, info@studiodelbel.it
OGGETTO	**PROGETTO ESECUTIVO**
ELABORATO	PROGETTO STRUTTURALE — SEZIONE CAPRIATE A-A, B-B, C-C COPERTURA MUSEO

DATA	SCALA	TAVOLA
maggio 2012 REV. 01	1:20	PES21

100 mm